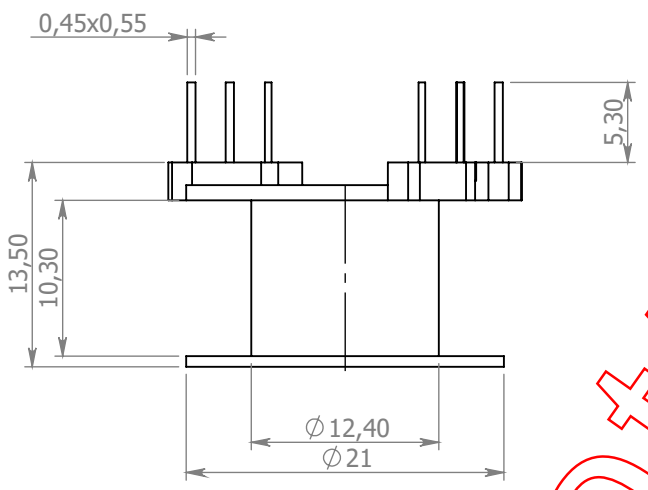

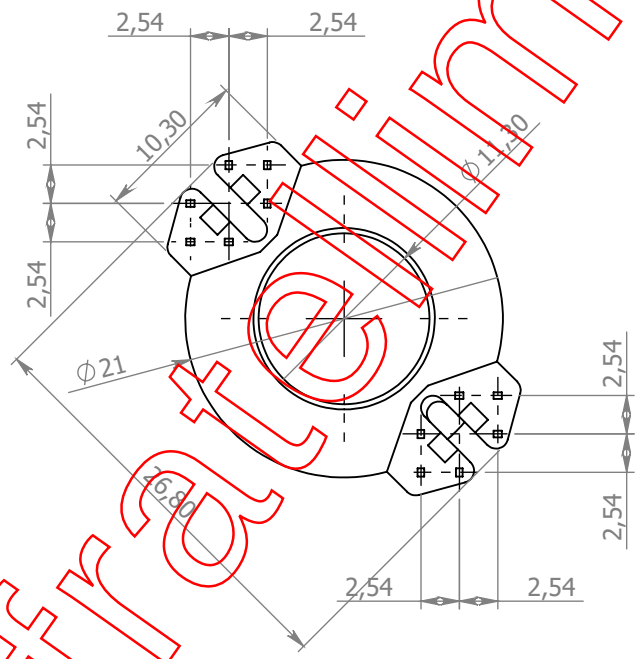

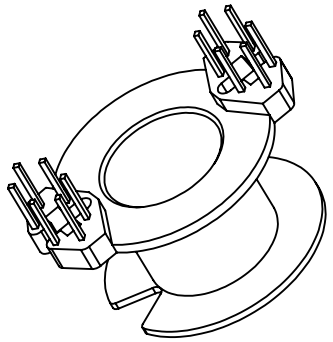

www.fratellimotta.it

fratelli Motta s.r.l.
OFFICINA E STAMPAGGIO MATERIE PLASTICHE
www.fratellimotta.it

Via IV Novembre, 44
20885
Ronco Briantino -MB-
Tel. 039 6079022
www.fratellimotta.it

MODIFICHE:

REV.	DATA	APPR.	DESCRIZIONE

	NAME	SIGNATURE	DATE
DIS.	Motta A.		15/11/24
CONTR.	Motta A.		15/11/24
APPR.	Motta A.		15/11/24
MOD.			

CODICE:

CT 156

MATERIALE:
PA66 G25 V0 CROSS LINKED

MATERIALE PINS:
Cu Sn 6

DIS.
Per ferrite RM10

REV.

A4

PESO:

SCALA: 1:1

Disegno di proprietà di F.lli MOTTA s.r.l.
sono vietati tutti gli utilizzi se non
accompagnati da autorizzazione scritta.